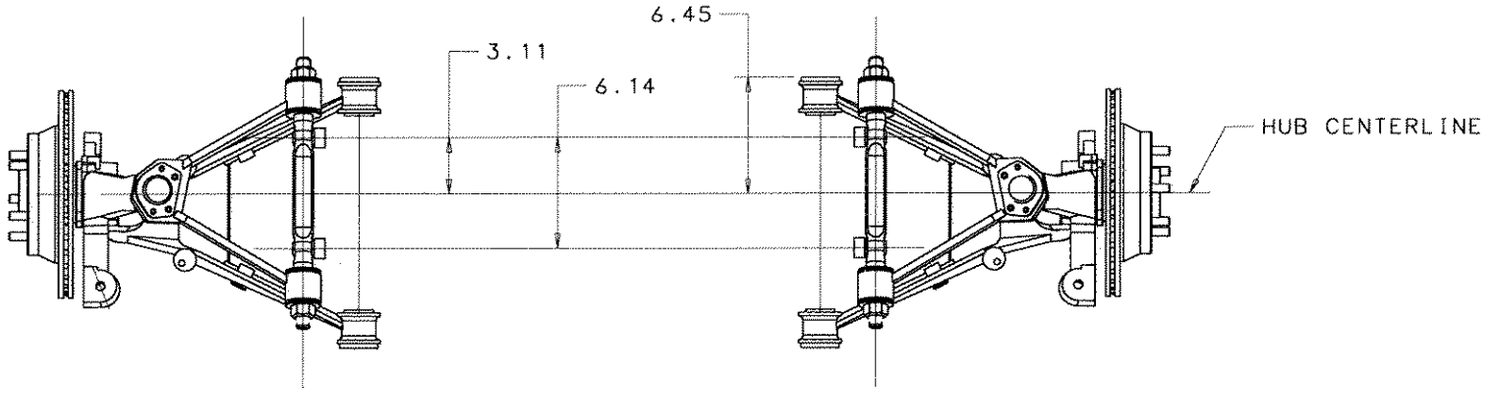
6.45
3.11
6.14
HUB CENTERLINE

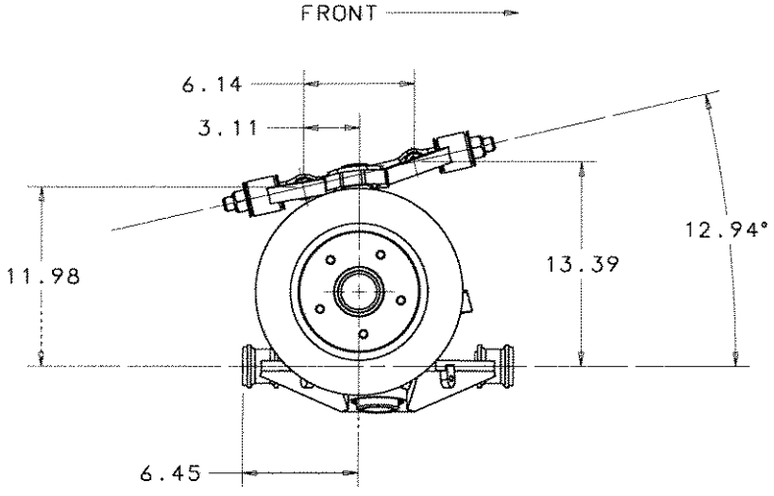
FRONT
6.14
3.11
11.98
13.39
12.94°
6.45

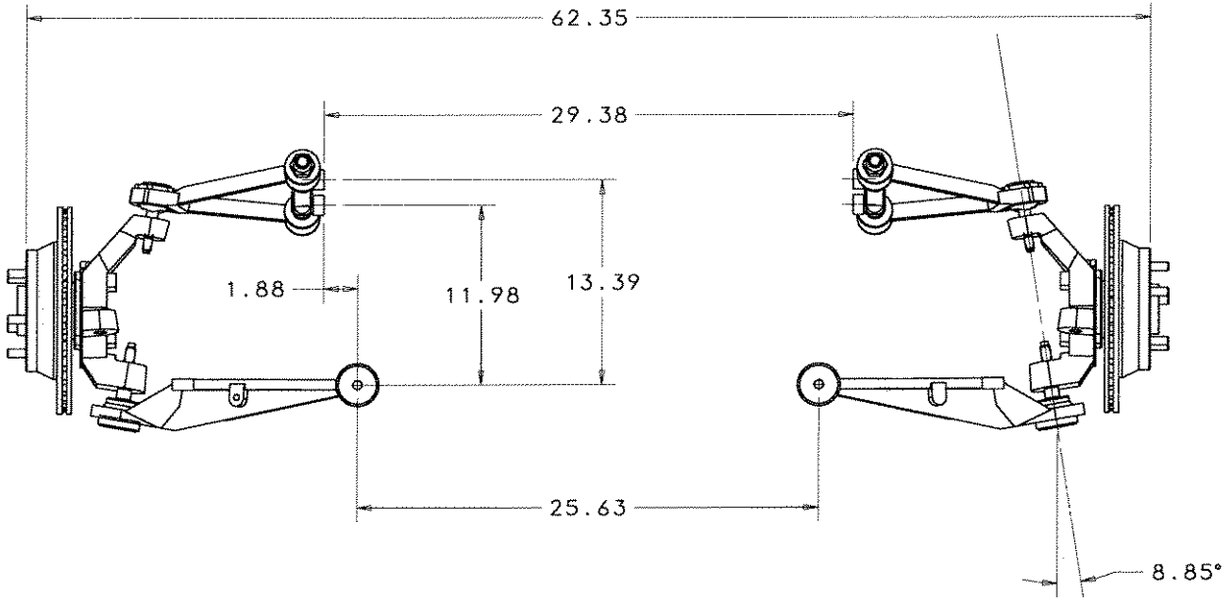
62.35
29.38
1.88
11.98
13.39
25.63
8.85°